Überblick

Lebensdauersimulation
für verschiedene Typen
geschlossenes System
NC Steuerung zur Linear-,
Zirkular- und Helix-
Interpolation

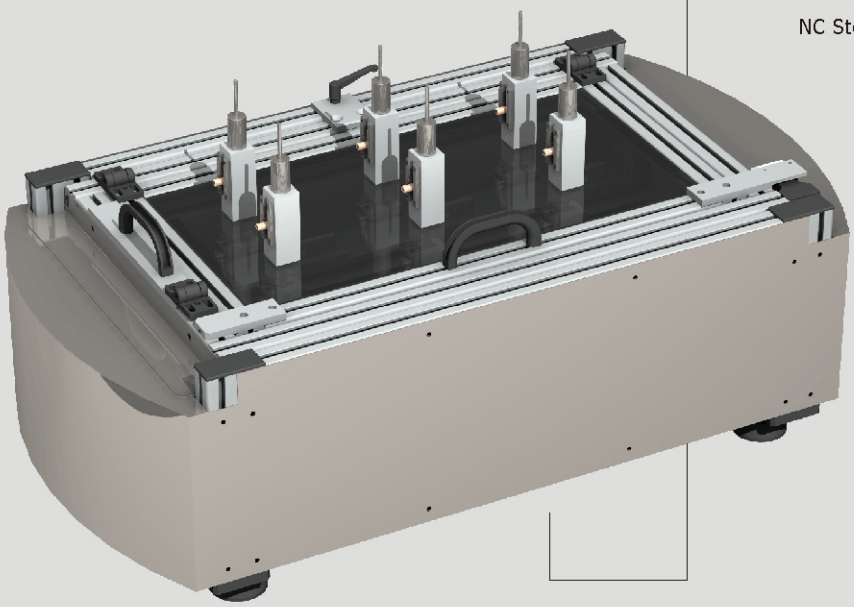

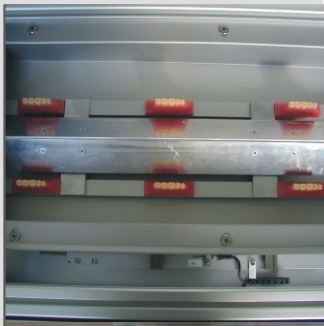

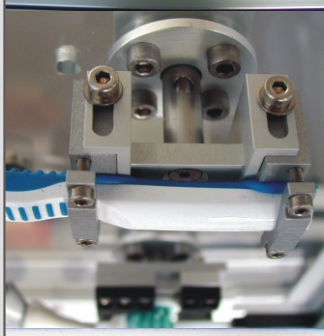

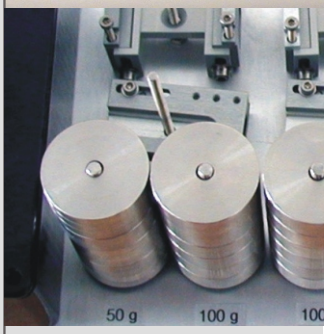

Prüfstand ZP-01

Der Prüfstand bietet die Möglichkeit Bürstenköpfe von Handzahnbürsten zu testen.

In diesem vollautomatischen Apparat können 6 Bürstenköpfe angeordnet werden. Durch ein Zweiachs-System werden die Zahnreihen in bestimmten Kurven und Geraden (z.B. Simulation einer "8") bewegt. Eine zusätzliche Schwenkachse ermöglicht die Stellung der Bürste zur Gebissreihe zusätzliche zu ändern. Die Gebissreihen bewegen sich, während die Bürstenköpfe stillstehen. Durch eine Pumpe und einen Vorratsbehälter im unteren Teil des Prüfstandes kann zusätzlich Emulsion oder Wasser auf die Bürsten gegeben werden, um realistische Putzbedingungen zu erhalten.

Der Prüfstand ist SPS-gesteuert und verfügt über ein Touchpanel mit Display, an dem Prüfparamter abgelesen und eingegeben werden können. Er ist sehr kompakt aufgebaut, so dass die Verwendung in Laboren oder kleinen Räumen problemlos möglich ist.

Inotec AP GmbH
Felsweg 12
35435 Wettenberg
Germany
Telefon : +49 (0)641 / 98613 0
Telefax : +49 (0)641 / 98613 29
kontakt@inotec-ap.de
www.inotec-ap.de

Wir sehen das Ganze!

inotec
Automation & Prüftechnik